GUSSTOLERANZEN DIN 1680	ZULAESSIGE ABWEICHUNGEN UEBER MASSE OHNE TOLERANZANGABE																										
GTA 18 STANDARD GUSS-ROHTEILE	NENNMASSBEREICH (mm) FUER SCHWEISSKONSTRUKTIONEN										NENNMASSBEREICH (mm)										WINKELMASSE (LAENGE DES KURZ. SCH.)				⫽	∠
GTA 17 FEINGUSS	UEBER BIS	BIS 30	30 120	120 315	315 1000	1000 2000	2000 4000	4000 8000	8000 12000	12000 16000	UEBER BIS	- 6	6 30	30 120	120 400	400 1000	1000 2000	2000 4000	4000 8000	- 10	10 50	50 120	120 400	R	S
	ZUL. ABW.	±1	±2	±2	±3	±4	±6	±8	±10	±12	ZUL. ABW.	±0.1	±0.2	±0.3	±0.5	±0.8	±1.2	±2	±3	±1°	±30'	±20'	±10'	0.3	0.2

Bohrungen Gewinde Saegeschnitte	FRAESEN DREHEN	PASSUNGEN	UNBEMASSTE WERKSTUECKKANTEN DIN ISO 13715:
X = Rz100	y = Rz25	z = Rz6,3	- / +0,5

Passmaß	Abmaß

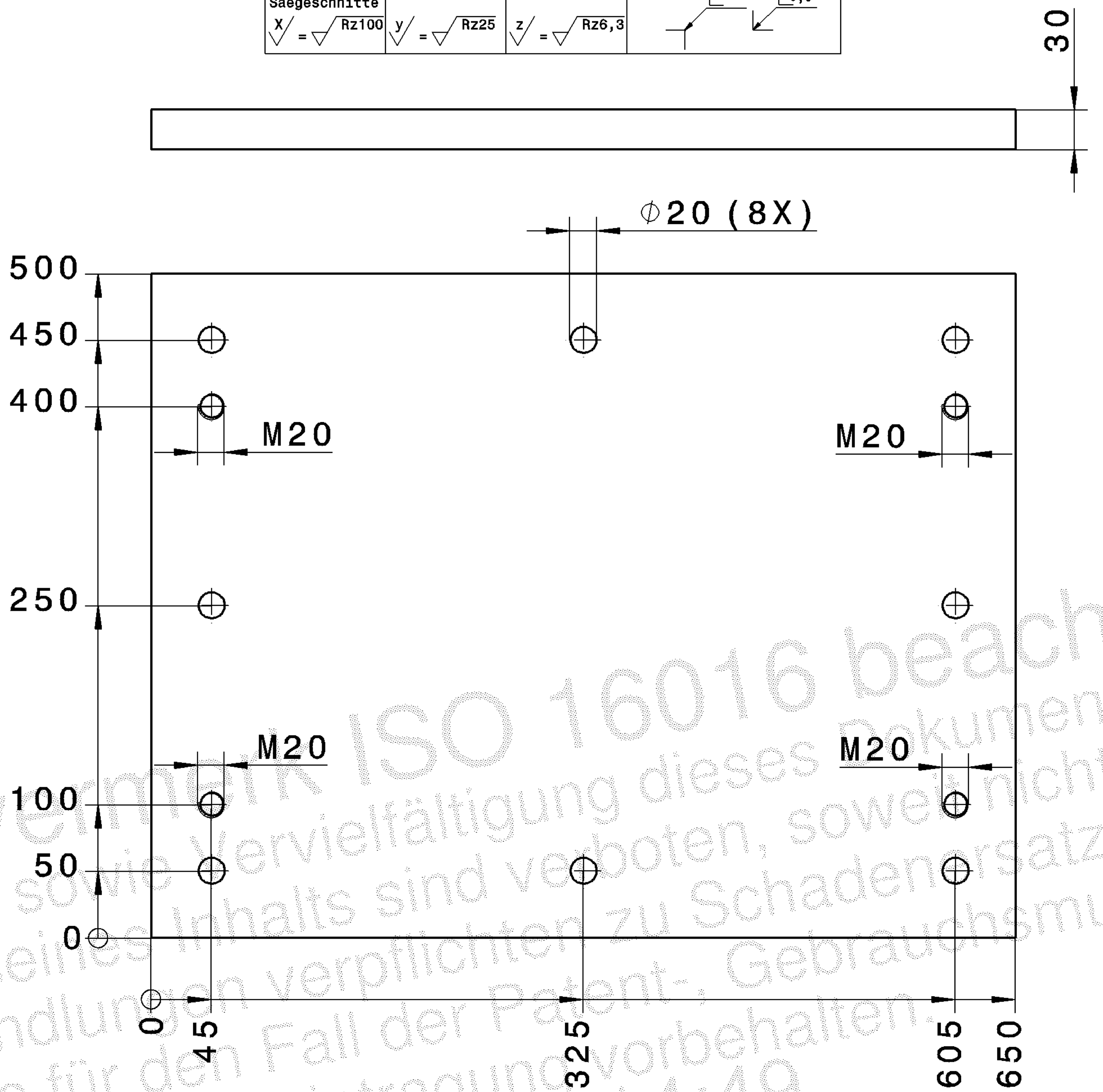

Isometrische Ansicht
Maßstab: 1:10

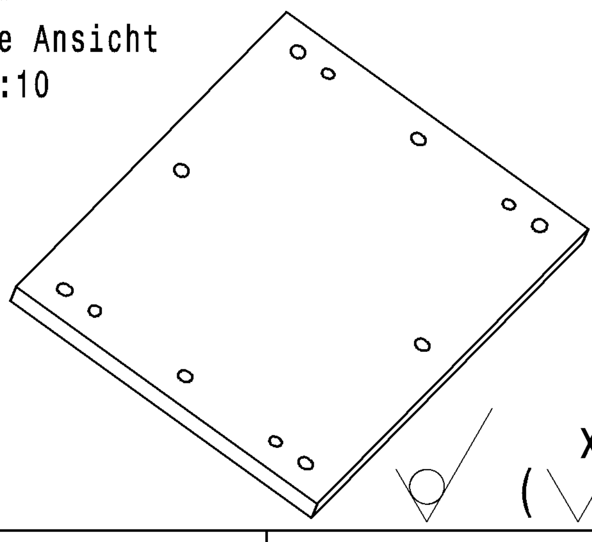

(X)

…zvermerk ISO 16016 beachte…
…ergabe sowie Vervielfältigung dieses Dokuments, …
…eilung seines Inhalts sind verboten, soweit nicht au…
…iderhandlungen verpflichten zu Schadenersatz.
…e Rechte für den Fall der Patent-, Gebrauchsmuste…
…schmacksmustereintragung vorbehalten.
…V50HA 23.01.2017 09:14:49

AB	AEND.NR.	DATUM	NAME
	Datum	NAME	
BEARB.	05.01.2017	Matthiesen	
KTRL.	06.01.2017	Oellerich	

ISO 2768 mK-E
EN ISO 13920 -BE
FARBCODETABELLE

M 1:5	WERKSTOFF S235JRG2	HOMAG AUTOMATION
	GUSSMODELL	
	Ω 75,8 kg ❐ 73,4 dm²	

PLATTE
650X500X30 4XM20 8XD20
UNTEN

LAGER

ZEICHNUNGS-NR.
3-316-16-4650

A4

(C) Copyright reserved

11.01.2017_14:45:04

AV50HA 2017-01-23T09:14:57 Bestellung / Order: 4500479836